8 Техобслуживание

8.1 График техобслуживания

Деталь	Работы по техобслуживанию	Интервал техобслуживания
Агрегат	Проверить на предмет наличия повреждений и износа – при необходимости заменить соответствующие детали.	Перед началом работы
Устройства защиты		
Выключатель	Проверить работоспособность – при необходимости заменить.	
Воздушный фильтр	- Проверить на предмет наличия внешних повреждений и плотность посадки. - Проверить пенопластовый и фильтрующий элементы – при необходимости почистить или заменить.	8 ч (ежедневно)
Топливо	- Проверить герметичность запорного устройства бака – при необходимости заменить. - Проверить уровень топлива – при необходимости долить.	
Приводной двигатель	Контроль: - Чрезмерных вибраций, рабочих шумов. - Утечки моторного масла и топлива.	
Моторное масло	Проверить уровень масла – при необходимости долить.	
Прочее	- Проверить режущий диск на наличие повреждений и на плотность посадки – при необходимости заменить или затянуть. - Следить за стрелкой направления вращения режущего диска. - Проверить регулировку высоты на легкость хода. - Проверить подачу воды.	
Моторное масло	Первая замена масла.	20 ч
Воздушный фильтр	Чистить – при необходимости заменить.	50 ч (еженедельно)
Ремень	Проверить натяжение и износ – при необходимости заменить.	

Деталь	Работы по техобслуживанию	Интервал техобслуживания
Свеча зажигания	Почистить, отрегулировать расстояние между электродами.	100 ч (ежемесячно)
Моторное масло	Заменить.	
Топливный фильтр	Чистка.	
Искрозащита	Чистка.	100 ч (раз в полгода)
Стакан фильтра	Чистка.	
Регулирование холостого хода	Проверить регулирование холостого хода – при необходимости, подрегулировать.	300 ч (ежегодно)
Свеча зажигания	Заменить.	
Воздушный фильтр	Заменить.	
Клапанный зазор	Отрегулировать в пункте сервиса Wacker Neuson.	

8.2 Проверка уровня моторного масла

- Отключите двигатель.
- Расположите поверхность двигателя с горловиной горизонтально.
- Удалить загрязнения в зоне щупа уровня масла.
- Вывернуть щуп уровня масла и вытереть чистой безворсовой ветошью.
- Заново полностью ввернуть щуп уровня масла и снова вывернуть.
- Проверить: Уровень моторного масла должен находиться между нижней и верхней отметкой.
- При необходимости через отверстие долить нового моторного масла до верхней отметки на щупе уровня масла (тип масла см. Главу *Технические характеристики*).
- Ввернуть щуп уровня масла и затянуть его от руки.

8.3 Замена моторного масла

Накрыть рабочую поверхность водонепроницаемой пленкой для защиты пола (охрана окружающей среды).

- Расположите поверхность двигателя с горловиной горизонтально.
- Доведите двигатель до температуры, допускающей прикосновение рукой.
- Отключите двигатель.
- Для сбора масла поставьте под шланг для дренажа достаточную по вместимости емкость.
- Выньте шланг для дренажа масла из крепления.
- Удалить загрязнения вблизи пробки.
- Отвинтить накидную гайку.
- Полностью слить старое масло.

Избегать разливания масла. Разлитое масло сразу удалить.

- Закрутить шланг для дренажа масла с помощью накидной гайки.
- Навесить шланг для дренажа масла в крепление.
- Долить нового моторного масла (см. Главу *Технические характеристики)* через отверстие щупа уровня масла до верхней отметки на щупе (см. *Проверка уровня моторного масла)*.
- Ввернуть щуп уровня масла и затянуть его от руки.

Утилизируйте старое масло в соответствии с действующими предпи саниями.

8.4 Чистка воздушного фильтра

Загрязненный воздушный фильтр препятствует воздушному потоку к кар бюратору. Во избежание повреждений карбюратора необходимо регулярно очищать воздушеый фильтр. Фильтр очищать чаще, если двигатель работает в предельно запыленной атмосфере.

Осторожно: Для очистки патрона воздушного фильтра не применять бензин или чистящие растворы с низкой температурой воспламенения. Следствием могут стать пожар или взрыв.

Осторожно: Не допускается работа двигателя без воздушного фильтра. Это ведет к преждевременноиму износу двигвателя.

1. Снять барашковые гайки и крышку воздушного фильтра. Вынуть и отсоединить патроны. Оба патрона проверить на предмет отверстий или трещин и, в случае повреждений, заменить их.
2. Пенный патрон: Патрон промыть в теплом мыльном растворе, ополоснуть и дать хорошо высохнуть. На выбор, промыть патрон чистящим раствором с высокой температурой воспламенения и дать высохнуть.
3. Бумажный элемент: Патрон несколько раз слегка обстучать о твердую поверхность, чтобы удалить грязь. Категорически запрещается удалять грязь щеткой, т. к. в противном случае грязь забивается в волокна. В случае сильного загрязнения заменить бумажный патрон.

Чистка корпуса циклона:

Если в корпусе циклона собралась грязь, то вывинтить три специальных винта с плоскими головками, протереть детали или промыть их водой. Затем тщательно просушить детали и аккуратно собрать их.

Осторожно:

- При повторной сборке циклона следить за тем, чтобы лапка патрубка входа воздуха точно входила в паз крышки предварительного очистителя.
- Направляющую воздушного потока установить в требуемом направлении.

8.5 Очистка стакана фильтра

Закрыть топливную заглушку. Демонтировать стакан с кольцом и промыть негорючим или малогорючим растворителем. Дать хорошо высохнуть, затем установить на место и тщательно затянуть. Открыть топливную заглушку и проверить на предмет утечек.

8.6 Регулирование холостого хода

- Включить двигатель и прогреть его до нормальной рабочей температуры.

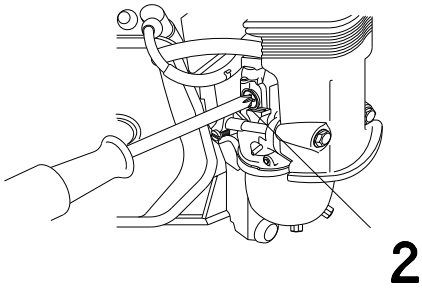

2 Упорный винт рычага дроссельной заслонки

- При работающем двигателе сместить упорный винт рычага дроссельной заслонки, чтобы обеспечить предписанные обороты холостого хода.

Предписанные обороты холостого хода: 1400 ± 150 об/мин.

8.7 Натяжение ремня

Ремень следует проверять во время еженедельного техобслуживания дви гателя и при необходимости подтянуть следующим образом:

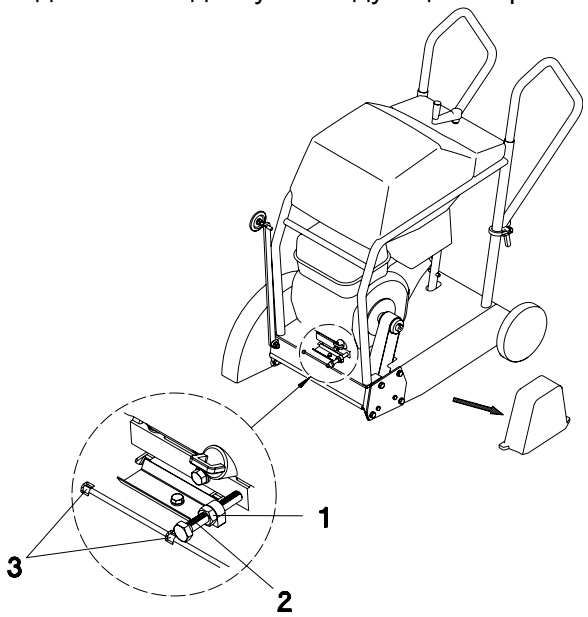

1. Удалить кожух ремня.
2. Отвинтить контргайку (1).
3. Ослабить четыре крепежные гайки двигателя таким образом, чтобы двигатель сидел без зазора, но его можно было передвигать.
4. Натянуть ремень при помощи натяжного винта (2).
   Натяжение ремня 700 Н (частота колебаний 98 Гц).
5. При необходимости поправить параллельную установку двигателя.
   Для этого сначала затянуть крепежную гайку двигателя и с помощью натяжного винта (2) выправить установку.
6. Закрутить все крепежные гайки двигателя и контргайку (1).
7. Установить кожух ремня.

Указание: Рама оснащена двумя насечками (3), с помощью которых можно проконтролировать параллельную установку двигателя.

8.8 Замена ремня

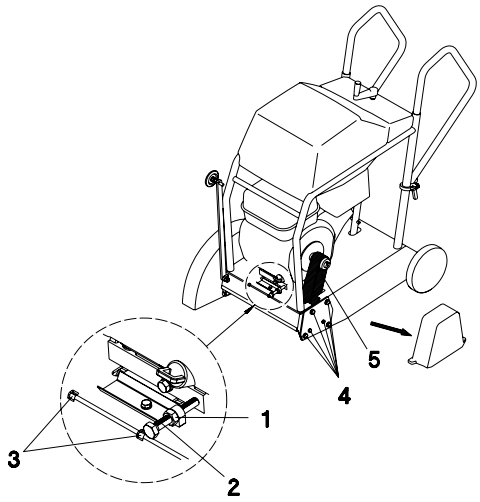

1. Удалить кожух ремня.
2. Отвинтить контргайку (1).
3. Ослабить четыре крепежные гайки двигателя таким образом, чтобы двигатель сидел без зазора, но его можно было передвигать.
4. Отвинтить фланец крепления подшипника (6 болтов - (4)).
5. Заменить ремень (5).
6. Навинтить фланец крепления подшипника (6 болтов - (4)).
7. Натянуть ремень при помощи натяжного винта (2).
   Натяжение ремня 700 Н (частота колебаний 98 Гц).
8. При необходимости поправить параллельную установку двигателя.
   Для этого сначала затянуть крепежную гайку двигателя и с помощью натяжного винта (2) выправить установку.
9. Закрутить все крепежные гайки двигателя и контргайку (1).
10. Установить кожух ремня.

Указание: Рама оснащена двумя насечками (3), с помощью которых можно проконтролировать параллельную установку двигателя.

8.9 Проверка свечи зажигания

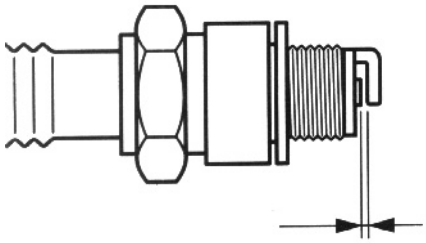

- Удалить нагар с электродов свечи зажигания с помощью чистящего прибора для свеч зажигания или проволочной щетки.
- Проверить расстояние между электродами и в случае необходимости отрегулировать, см. главу *Технические характеристики.*
- Использовать подходящую свечу зажигания, см. Главу *Технические характеристики.*